91.A00.01..0099

SANIT Spülkasten nova (6-9L) tiefhängend mit Eckventil weiß

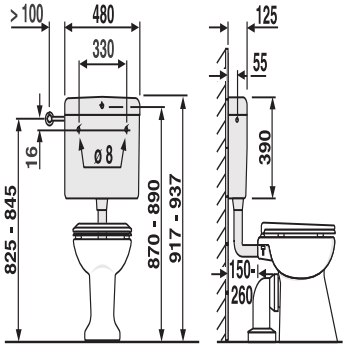

Artikelnummer

91.A00.01..0099

Einsatz

tiefhängend

Produktbeschreibung

Spülkasten nova mit Eckventil G 1/2
tiefhängend, Spülwassermenge von 6-9 Liter einstellbar, Werkseinstellung 6 Liter, schwitzwasserisoliert, Start-Stopp-Technik, 3-Seiten-Anschluss, geräuscharmes Füllventil

Lieferumfang: Spülkasten nova, mit Eckventil G 1/2, Anschlussröhrchen verchromt, Spülbogen und Spülrohrverbinder, Befestigungsmaterial, Montageanleitung, Verpackung im Karton

Farbe: weiß-alpin

Spülkasten geprüft nach DIN EN 14055, KIWA, Armaturengruppe I