verona duo 2-Mengen-Spülkasten 6-9 l / 3,5 l
umstellbar auf Start-Stopp-Spülung

Art. 91.A06.01..0000

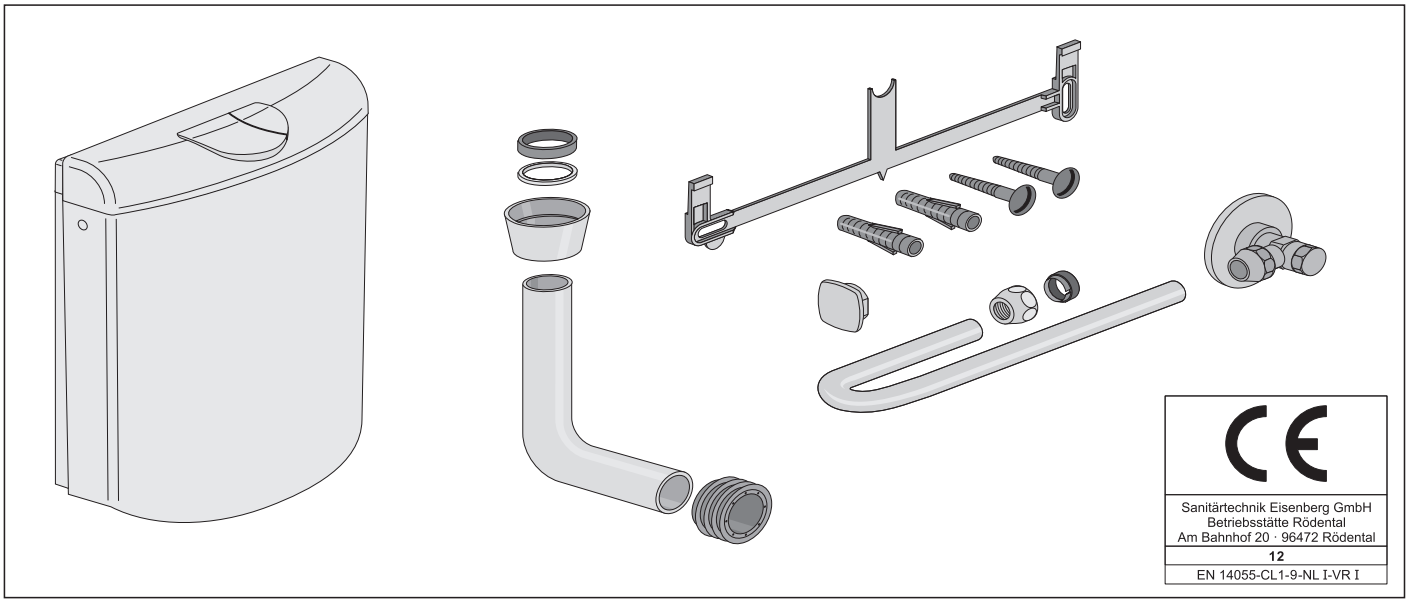

Bei Anschluß Mitte hinten Position des Eckventils unbedingt einhalten, sonst Funktionsstörung!

PM.309.65..0000

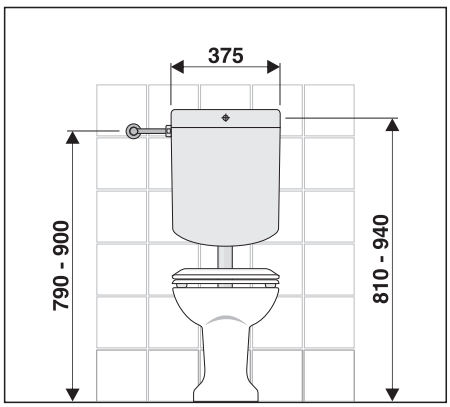

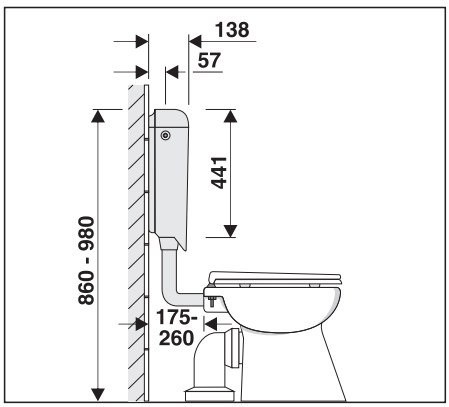

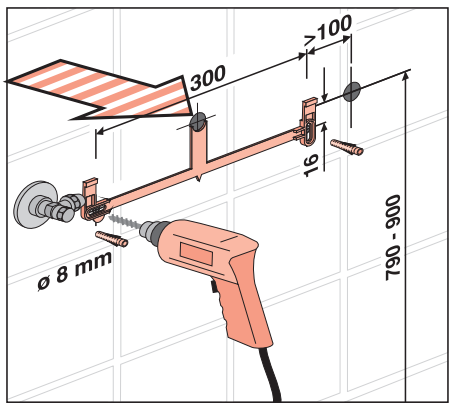

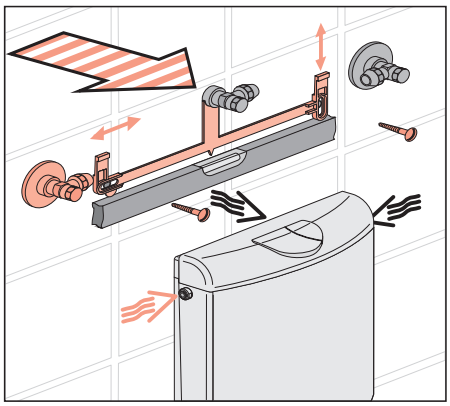

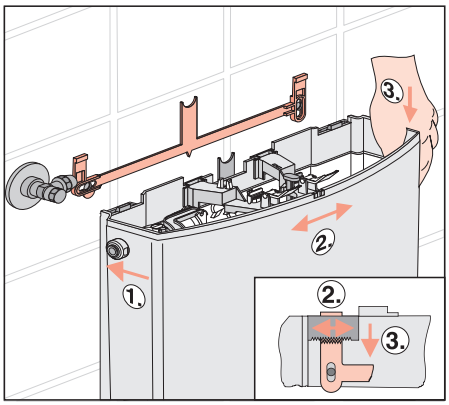

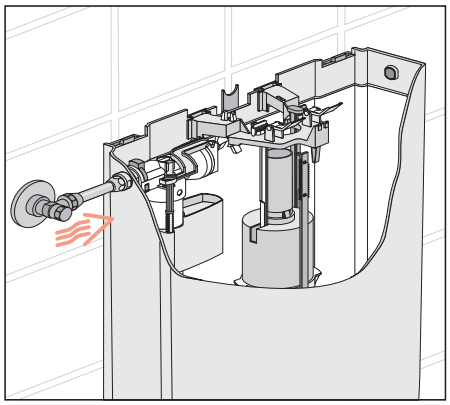

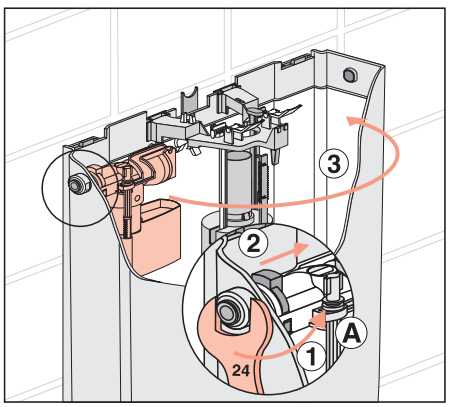

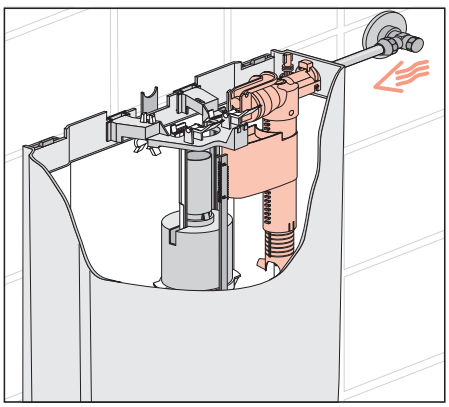

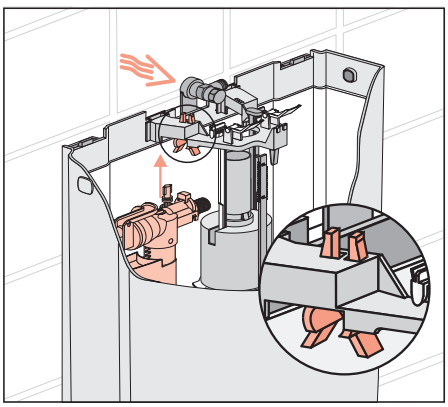

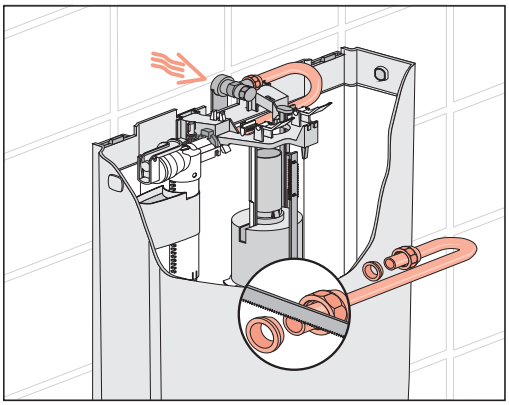

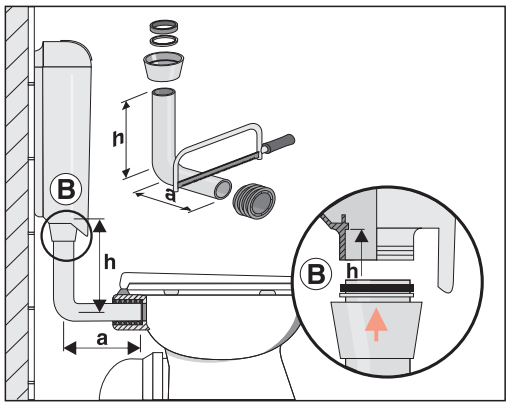
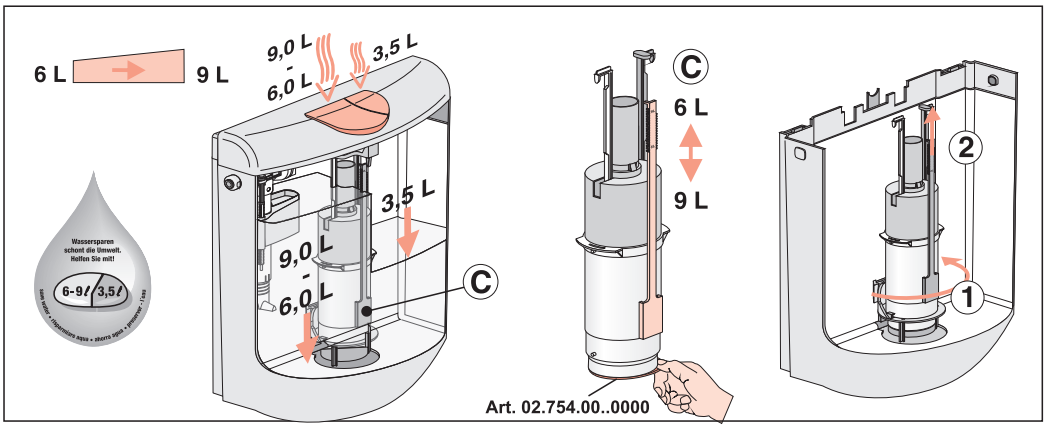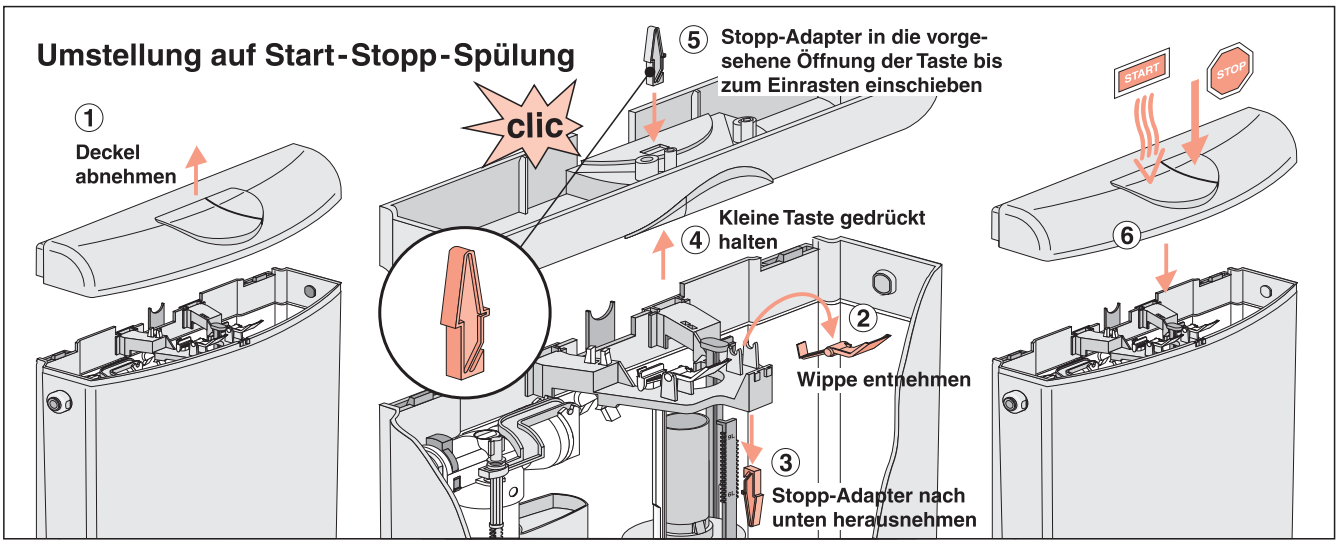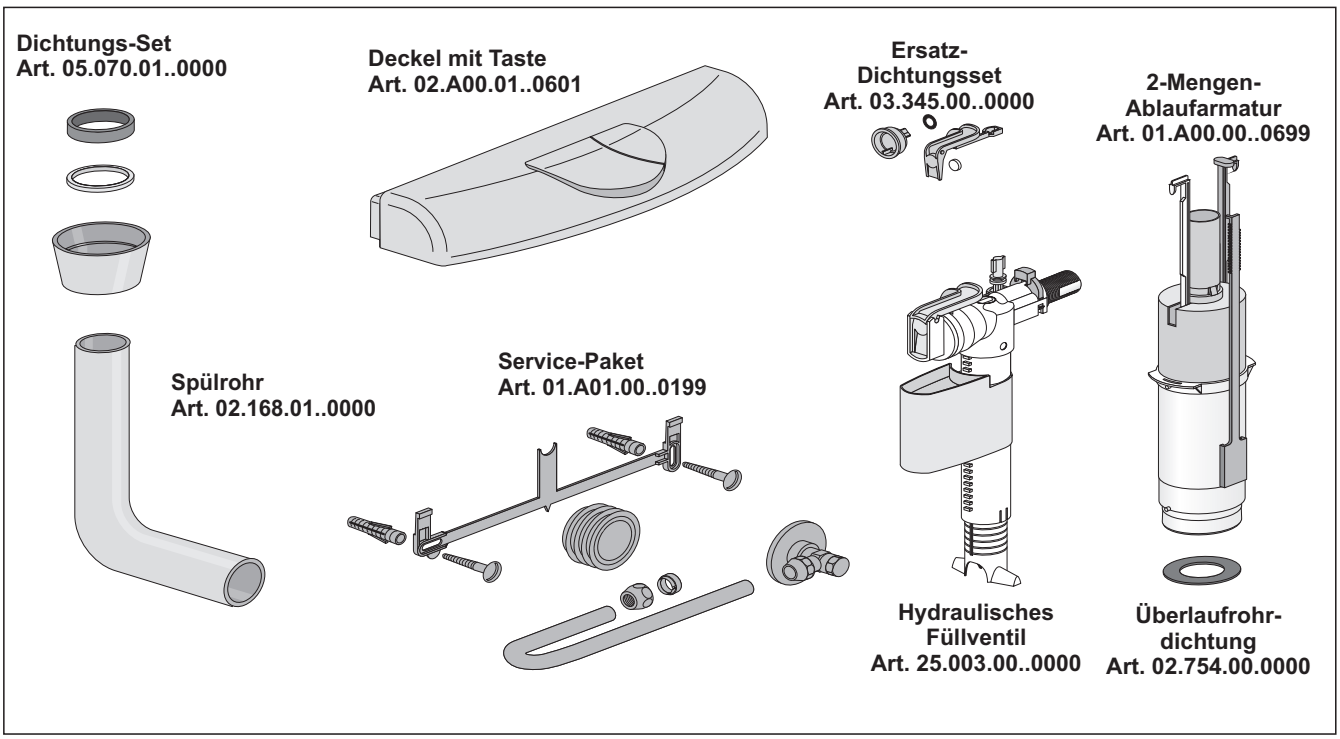
Sanitärtechnik Eisenberg GmbH
Betriebsstätte Rödental
Postfach 1109 · D 96466 Rödental
Am Bahnhof 20 · D 96472 Rödental
Tel. +49(0)9563/930
Fax +49(0)9563/93 226
info@sanit.com · www.sanit.com